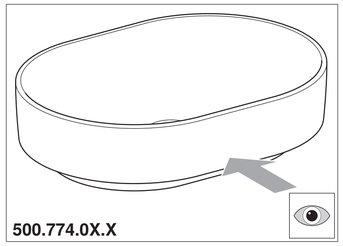

968.019

GEBERIT

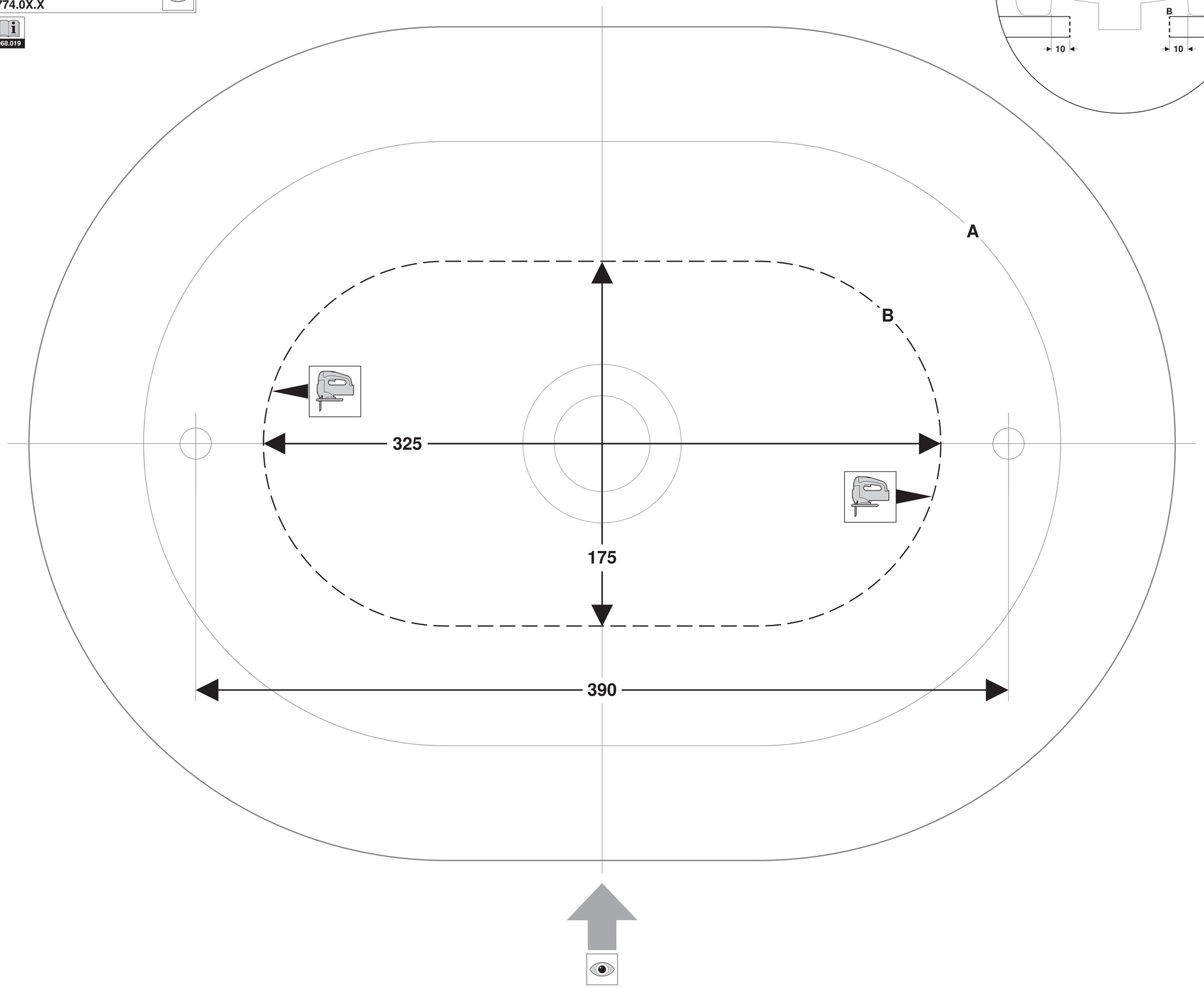

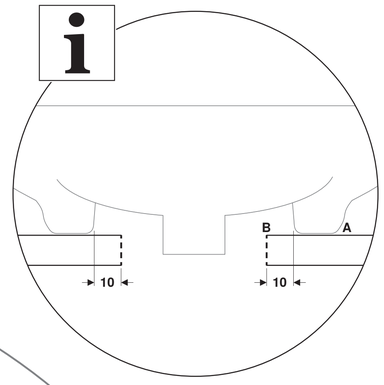

10 cm 1:1

Geberit International AG
Schachenstrasse 77, CH-8645 Jona
documentation@geberit.com
www.geberit.com

3602880009175719 5 © 12-2022
968.042.00.0(04)

ACHTUNG
Keramische Toleranzen
Aufgrund keramischer Toleranzen können Abweichungen zwischen Keramik und Ausschnittschablone auftreten.
► Die zu installierende Keramik zur Prüfung auf die Ausschnittschablone legen. Die Ausschnittschablone nötigenfalls anpassen.

ATTENTION
Ceramic tolerances
Due to ceramic tolerances, deviations may occur between the ceramic sanitary appliance and the cut-out template.
► Place the ceramic sanitary appliance to be installed on the cut-out template in order to check it. Adjust the cut-out template if necessary.

ATTENTION
Tolérances de la céramique
En raison des tolérances de la céramique, des variations peuvent survenir entre la céramique et le gabarit de découpe.
► La céramique à installer doit être posée sur le gabarit de découpe et ainsi contrôlée. Adapter le gabarit de découpe si nécessaire.

ATTENZIONE
Tolleranze ceramiche
A causa delle tolleranze ceramiche si possono verificare variazioni fra la ceramica e il modello di carta.
► Posizionare la ceramica da installare sul modello di carta per verifica. Eventualmente adattare il modello di carta.

ATTENTIE
Keramische toleranties
Door keramische toleranties kunnen afwijkingen tussen keramiek en zaagsjablone optreden.
► Ter controle de keramiek, die geïnstalleerd moet worden, op de zaagsjablone leggen. De zaagsjablone indien nodig aanpassen.

ATENCIÓN
Tolerancias cerámicas
Pueden producirse divergencias entre el elemento cerámico y la plantilla de recorte debido a las tolerancias cerámicas.
► El elemento cerámico a instalar se debe colocar sobre la plantilla de recorte para su comprobación. Adaptar la plantilla de recorte si es necesario.

ATENÇÃO
Tolerâncias cerâmicas
Devido às tolerâncias cerâmicas, a cerâmica e o padrão de corte podem apresentar diferenças.
► Colocar a cerâmica a instalar no padrão de corte para verificação. Caso necessário, adaptar o modelo de corte.

OBS
Keramiske tolerancer
På grund af keramiske tolerancer kan der optræde afvigelser mellem keramik og udskæringsskabelon.
► Læg keramikken, der skal installeres, på udskæringsskabelonen for at kontrollere. Tilpas udskæringsskabelonen, hvis det er nødvendigt.

OBS
Keramiske toleranser
På grunn av keramiske toleranser kan det oppstå avvik mellom keramikken og utskjæringsmal.
► Legg keramikken som skal installeres på utskjæringsmalen for kontroll. Tilpass utskjæringsmalen om nødvendig.

OBSERVERA
Keramiska toleranser
På grund av keramiska toleranser kan avvikelser uppstå mellan porslinet och urspåringsmallen.
► Lägg det porslin som ska installeras på urspåringsmallen för kontroll. Anpassa urspåringsmallen om det behövs.

HUOMAUTUS
Posliinin toleranssirajat
Posliinin toleranssirajojen johdosta voi esiintyä poikkeamia posliinin ja kaavaimen välillä.
► Aseta asennettava posliini tarkastusta varten kaavaimeen. Mukauta kaavainta tarvittaessa.

ATHUGIÐ
Vikmörk keramiks
Vegna vikmarka keramiks getur verið um að ræða frávik milli keramiksins og skapalónsins.
► Athugið þetta með því að setja keramikið sem á að setja upp á skapalónið fyrir útskurð. Ef þörf krefur skal breyta skapalóninu til samræmis.

UWAGA
Tolerancje dotyczące ceramiki
Ze względu na tolerancje dotyczące ceramiki mogą wystąpić różnice między urządzeniem ceramicznym a szablonem.
► Należy położyć przeznaczone do montażu urządzenie ceramiczne na szablonie celem kontroli. W razie potrzeby dopasować szablon.

FIGYELEM
A kerámiatermékek tűréshatárai
A kerámiatermékek tűréshatárai miatt eltérés merülhet fel a fajansz és a vágósablon között.
► Ellenőrzésképpen helyezze a beszerelendő fajanszot a vágósablonra. Szükség esetén módosítsa a vágósablont.

POZOR
Keramické tolerancie
Z dôvodu keramických tolerancií sa môžu vyskytnúť odchýlky medzi keramikou a vyrezávacou šablónou.
► Pre účely kontroly umiestnite keramiku, ktorá má byť nainštalovaná, na vyrezávaciu šablónu. V prípade potreby prispôsobte vyrezávaciu šablónu.

UPOZORNĚNÍ
Keramické tolerance
Z důvodu keramických tolerancí může dojít k odchylkám mezi keramikou a výřezovou šablonou.
► Pro kontrolu položte keramiku na výřezovou šablonu. V případě nutnosti výřezovou šablonu upravte.

POZOR
Keramične tolerance
Zaradi keramičnih toleranc se lahko med keramiko in izrezno šablono pojavijo tolerance.
► Keramiko, ki jo želite namestiti, preverite tako, da jo položite na izrezno šablono. Izrezno šablono po potrebi prilagodite.

POZOR
Tolerancije sanitarne keramike
Zbog tolerancija sanitarne keramike može doći do odstupanja između keramike i šablone.
► Radi provjere keramiku koju treba instalirati postavite na šablonu. Ako je potrebno, prilagodite šablonu.

PAŽNJA
Dozvoljena odstupanja u dimenzijama keramike
S obzirom na dozvoljena odstupanja u dimenzijama keramike, mogu da se jave odstupanja između keramike i izreznog šablona.
► Keramiku koja treba da se ugradi najpre proverite pomoću izreznog šablona. Ukoliko je potrebno, prilagodite izrezni šablon.

TÄHELEPANU
Keraamilised tolerantsid
Keraamiliste tolerantside tõttu võib keraamika ja väljalõikešablooni vahel esineda erinevusi.
► Asetage paigaldatav keraamika kontrollimiseks väljalõikešabloonile. Vajaduse korral kohandage väljalõikešablooni.

IEVĒROJIET
Sanitārās keramikas pielaides
Sanitārās keramikas pielaižu dēļ var rasties atšķirības starp tualetes podu un griešanas šablonu.
► Uzstādāmo sanitāro keramiku novietot uz griešanas šablona pārbaudei. Nepieciešamības gadījumā pielāgot griešanas šablonu.

DĖMESIO
Keramikos tolerancijos
Dėl keramikos tolerancijų gali atsirasti nuokrypių tarp keramikos ir kirpimo trafaretų.
► Siekdami atlikti patikrą sumontuoti skirtą keramiką padėkite ant kirpimo trafaretų. Jeigu reikia, pareguliuokite kirpimo trafaretą.

ВНИМАНИЕ
Допуски за керамични изделия
Поради допуски за керамични изделия могат да се получат отклонения между керамичното изделие и шаблона за изрязване на плот.
► За проверка поставете керамичното изделие, което ще бъде монтирано, върху шаблона за изрязване на плот. При необходимост адаптирайте шаблона за изрязване на плот.

ATENȚIE
Toleranțe aplicabile în cazul ceramicii
Din cauza toleranțelor aplicabile în cazul ceramicii, se pot înregistra abateri între obiectul sanitar din ceramică și șablonul de decupare.
► Pentru verificare, așezați pe șablonul de decupare obiectul sanitar din ceramică ce urmează să fie instalat. După caz, adaptați șablonul de decupare.

KUJDES
Toleracat e qeramikës
Për shkak të tolerancës së qeramikës mund të ketë devijime mes qeramikës dhe shabllonève të prerjes.
► Qeramika që duhet instaluar duhet testuar me shabllonin e prerjes. Sipas rastit, duhen përshtatur shabllonet e prerjes.

ВНИМАНИЕ
Толеранции за керамика
Поради толеранциите за керамика, може да има отстапувања помеѓу керамиката и шаблонот за исечоци.
► Поставете ја керамиката што треба да се монтира на шаблонот за исечоци за да извршите проверка. Приспособете го шаблонот за исечоци ако треба.

ΠΡΟΣΟΧΗ
Κεραμικές ανοχές
Λόγω κεραμικών ανοχών μπορούν να εμφανιστούν αποκλίσεις ανάμεσα στα κεραμικά είδη υγιεινής και στη σαμπλόνα διαστασιολόγησης.
► Το κεραμικό είδος υγιεινής προς εγκατάσταση πρέπει να αποτεθεί για έλεγχο επάνω στη σαμπλόνα διαστασιολόγησης. Εφόσον απαιτείται πρέπει να προσαρμοστεί η σαμπλόνα διαστασιολόγησης.

DİKKAT
Seramik toleranslar
Seramik toleranslar nedeniyle seramik ile kesit şablonu arasında sapmalar ortaya çıkabilir.
► Tesis edilecek olan seramiği kontrol etmek için kesit şablonunun üzerine yerleştirin. Gerekirse kesit şablonunu uyarlayın.

ВНИМАНИЕ
Допуски для керамических изделий
Из-за допусков для керамических изделий могут возникнуть отклонения в параметрах санфаянса и шаблона для отверстий.
► Для проверки установить санфаянс, который планируется монтировать, на шаблон для отверстий. При необходимости подкорректировать шаблон для отверстий.

УВАГА
Допуски керамічних виробів
У зв'язку із допусками керамічних виробів можливі відхилення між розмірами керамічного виробу та шаблоном для вирізання.
► Покладіть встановлюваний керамічний виріб на шаблон для перевірки. За потреби відкоригуйте шаблон для вирізання.

注意
陶瓷公差
由于陶瓷公差，陶瓷器具和切口模板之间可能出现偏差。
► 将待安装的陶瓷器具放在切口模板上进行检查。必要时调整切口模板。

انتبه
قيم التسامح للسيراميك
يمكن بسبب قيم التسامح للسيراميك أن تظهر حالات تباين بين السيراميك وبين المرسام القطعي
◄ قطعة السيراميك المراد تركيبها يتعين وضعها على مرسام قطعي لفحصها. قم إذا لزم الأمر بمواءمة المرسام القطعي.